Lavinia Boho

innovation & design

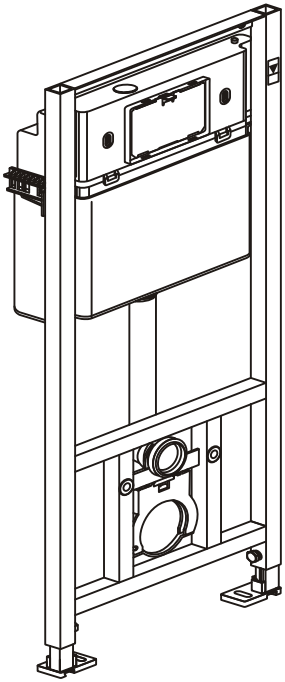

Montage- und betriebsanleitung
für das installationssystem Relfix 34040010

laviniaboho.com

Sehr geehrte Kunden!
Vielen Dank für Ihr Interesse an die Produktion Lavinia Boho.

Während der angegebenen Garantiezeit behält sich der Hersteller das Recht vor, ohne Vorankündigung Änderungen an die Produktausstattung und Komplettierung vorzunehmen.

Verwendungszweck

Das Installationssystem wird in den sanitären Räumen der verschiedenen Gebäuden montiert und sind zur sanitär-hygienischen Anwendung vorgesehen.

Vor der montage

Machen Sie sich mit dieser Anleitung vertraut und befolgen Sie die erhaltenen Anweisungen, um Verletzungen und Sachschäden zu vermeiden.
Vor Beginn der Montage muss man das Installationssystem in der unbeschädigten Fabrikpackung im trockenen und belüfteten Raum in einem Abstand von mindestens 1 Meter von Heizgeräten vor direkter Sonneneinstrahlung schützend aufbewahren. Im Fall einer vorzeitigen Öffnung der Fabrikpackung sind alle Teile des Installationssystems auf solche Weise neu zu verpacken, um die Verschmutzung oder Beschädigung zu vermeiden.
Das Installationssystem ist nur von qualifizierten Spezialisten zu montieren (Selbstmontage und verschiedene Reparaturarbeiten sind verboten). In Bezug auf die Montage des Installationssystems ist diese Anleitung von qualifizierten Spezialisten zu gebrauchen, in Bezug auf den Betrieb - von Verbrauchern.
Es ist eine gewisse körperliche Anstrengung erforderlich, um die Befestigungselemente zu fixieren. Übermäßige körperliche Anstrengung kann jedoch das Installationssystem beschädigen und Ihre Gesundheit oder an Ihrem Vermögen schädigen. Bitte seien Sie äußerst vorsichtig und aufmerksam bei dem Fixieren der Befestigungselemente.
Vor der Montage des Installationssystems überprüfen Sie seine Komplettierung. Nehmen Sie alle Ersatzteile aus der Verpackung und lagern sie an einem Ort, um den Verlust zu vermeiden.

Komplettierung und montageeinleitung

Diese Anleitung wurde für die Verbraucher aus der Russischen Föderation, der Republik Belarus, der Republik Kasachstan entwickelt. Falls eigene technische Rechtsakte zur Regelung sowie der sanitärtechnischen Arbeiten zur Montage der Installationssysteme, als auch der Vorbereitungsarbeiten (Vorinstallationsarbeiten) im Staat gelten, soll man sich bei der Montage der Installationssysteme und den Vorbereitungsarbeiten (Vorinstallationsarbeiten) nach dieser Anleitung und den entsprechenden Bestimmungen der technischen Rechtsakten richten.
Vor Beginn der Montage des Installationssystems soll man sich davon überzeugen, dass alle Vorbereitungsarbeiten (Vorinstallationsarbeiten) (besonders Oberflächenglättung, Wasserversorgung, Betriebsfähigkeit der Kanalisation usw.) voll erledigt sind.
Bei der Montage des Installationssystems folgen Sie die Vorsichtsmaßnahmen, die gewöhnlich bei Sanitär- und Montagearbeiten zu folgen sind.
Das Installationssystem ist durch Filter anzuschließen, was Eindringen von Feststoffen zusammen mit dem Wasser in das Produkt vorbeugt.
Um einen Druckabbau im Wasserversorgungsnetz zu gewährleisten (um eine Beschädigung des Produkts wegen Druckabfall zu vermeiden), wird es empfohlen, einen Druckminderer zu installieren (ist im Lieferumfang nicht erhalten).
Zum Zweck der Hygiene und Schutz vor Feuchtigkeitseindrang unter die keramischen Produkte und andere Elemente, die auf das Installationssystem zu montieren sind, wird es empfohlen, Abdichtungsstoffe zu verwenden. Hilfsmaterialien (Silikon, Dichtungsstoffe, etc.) und Montagewerkzeuge sind im Lieferumfang nicht erhalten.

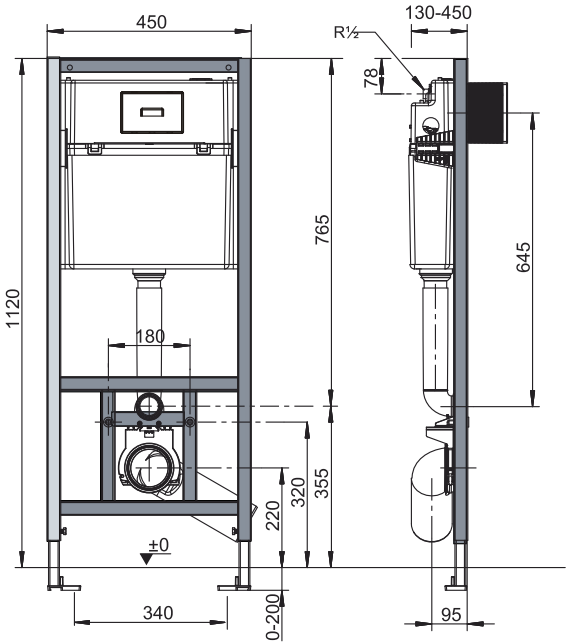
450
130-450
R½
78
765
645
1120
180
320
355
220
±0
340
0-200
95

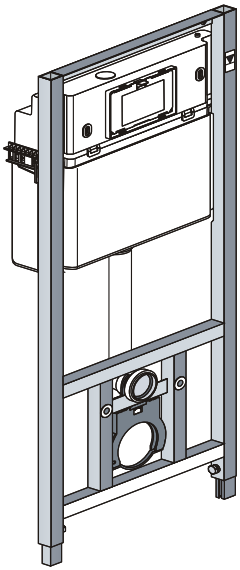

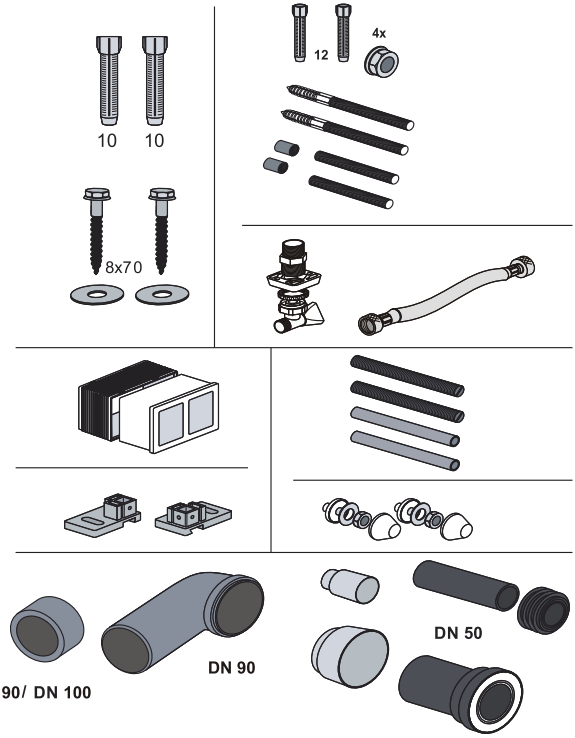
10
10
12
4x
8x70
DN 90/ DN 100
DN 90
DN 50

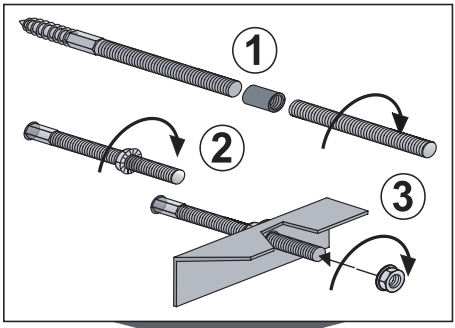
1
2
3

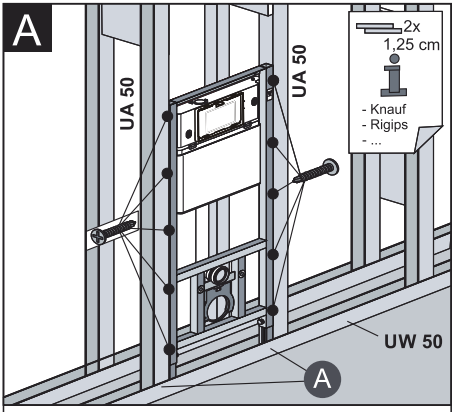
A
UA 50
UA 50
2x
1,25 cm
- Knauf
- Rigips
- ...
UW 50
A

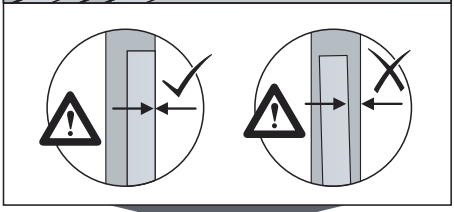

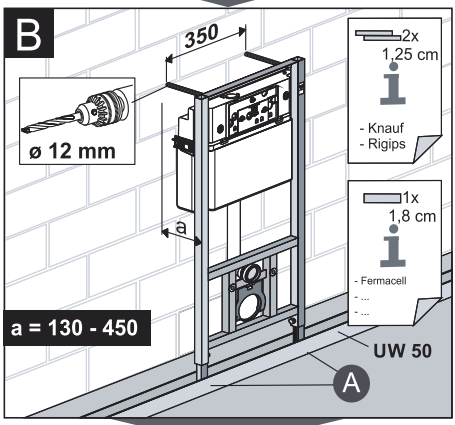
B
350
ø 12 mm
2x
1,25 cm
- Knauf
- Rigips
1x
1,8 cm
- Fermacell
- ...
- ...
a
a = 130 - 450
UW 50
A

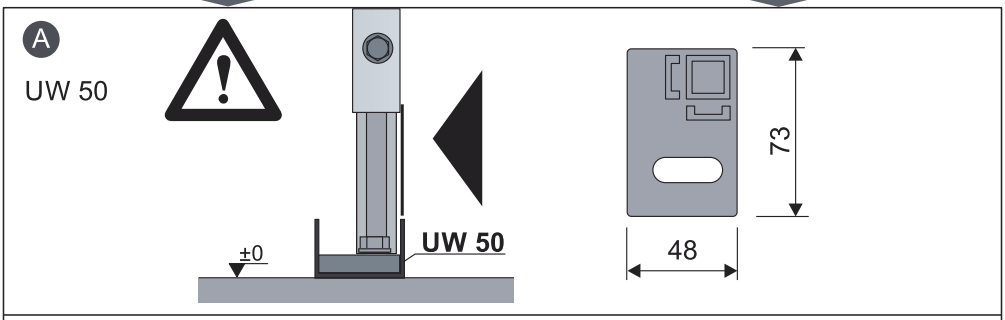
A
UW 50
±0
UW 50
73
48

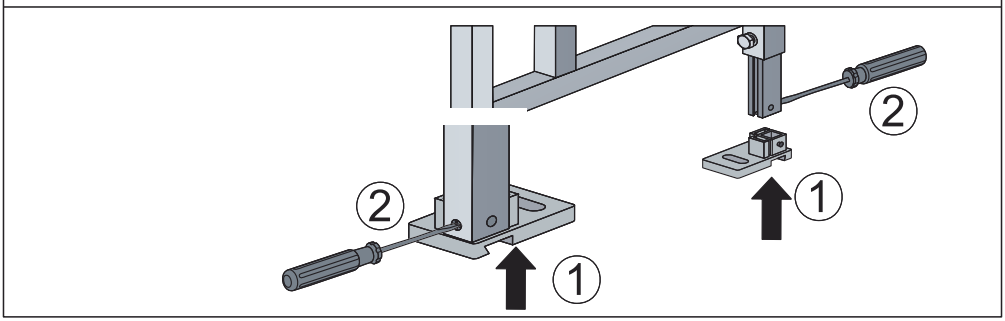
2
1
2
1

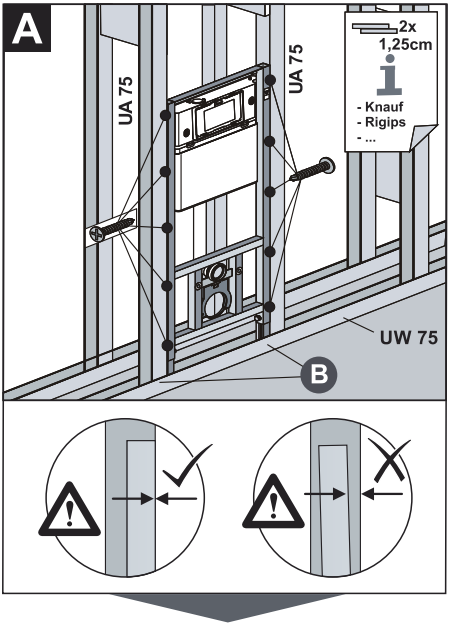
A
UA 75
UA 75
2x
1,25cm
- Knauf
- Rigips
- ...
UW 75
B

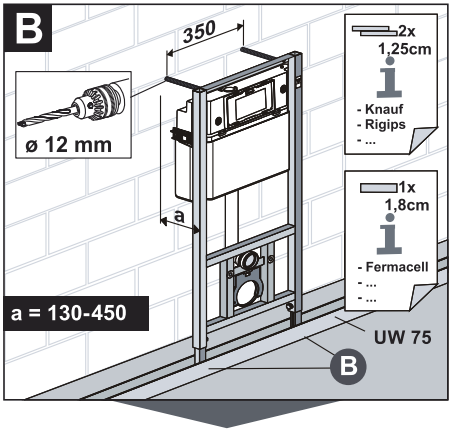
B
350
ø 12 mm
a
a = 130-450
2x
1,25cm
- Knauf
- Rigips
- ...
1x
1,8cm
- Fermacell
- ...
- ...
UW 75
B

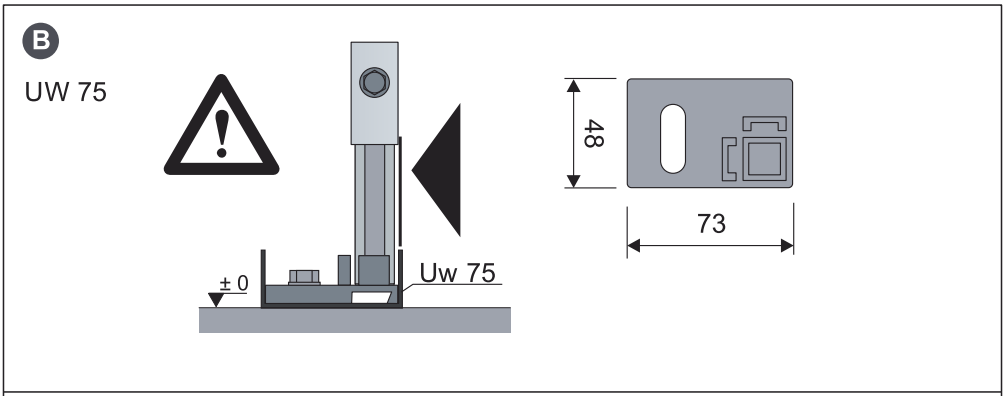
B
UW 75
± 0
Uw 75
48
73

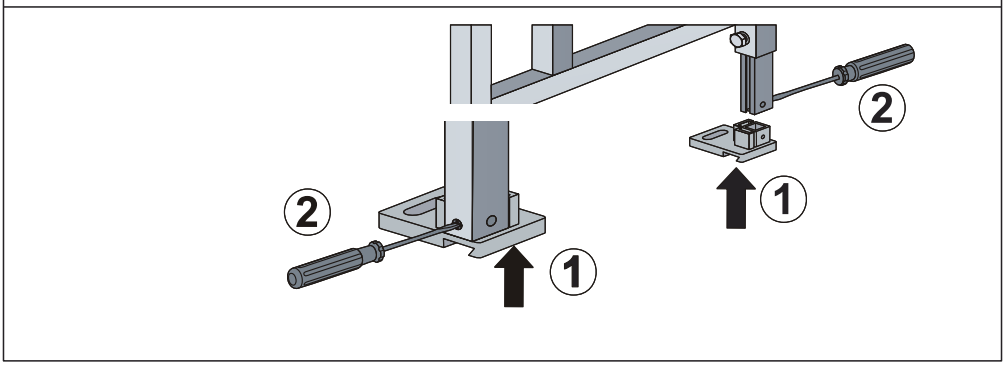
2
1
2
1

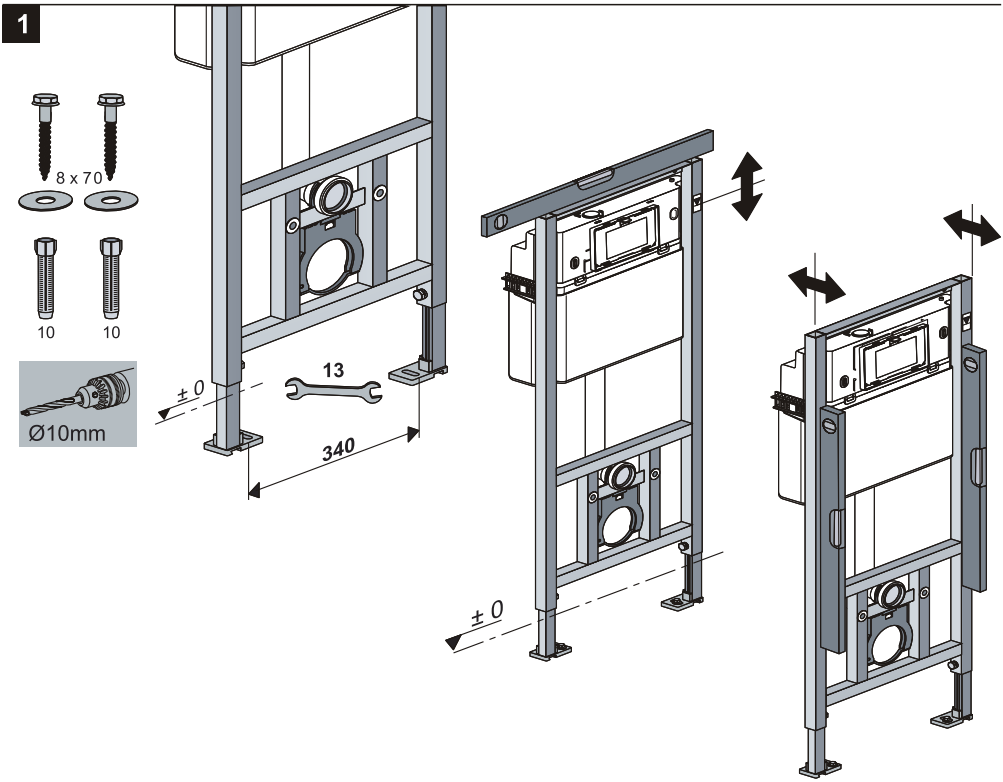
1
8 x 70
10
10
Ø10mm
± 0
13
340
± 0

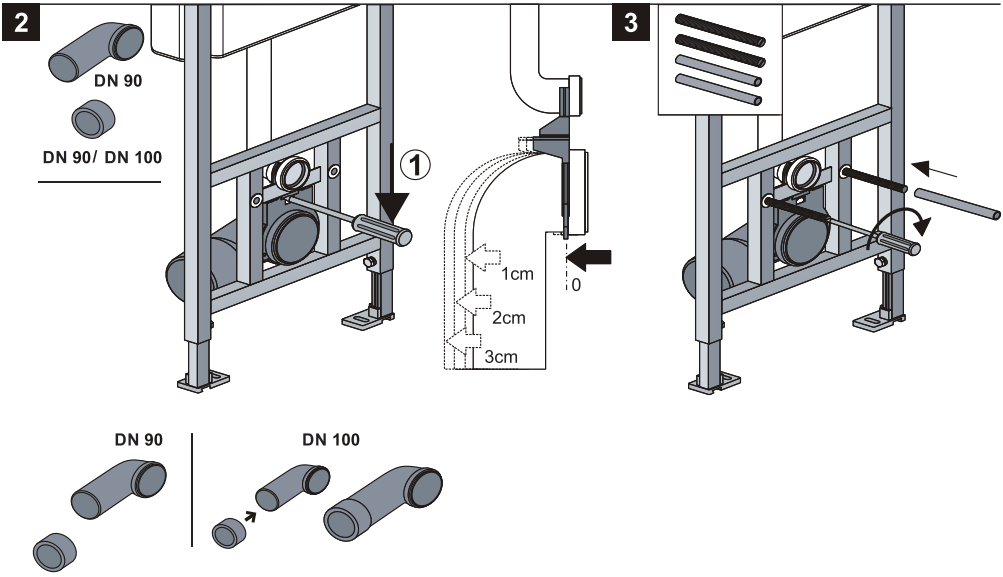
2
DN 90
DN 90/ DN 100
1
1cm
0
2cm
3cm
3
DN 90
DN 100

4

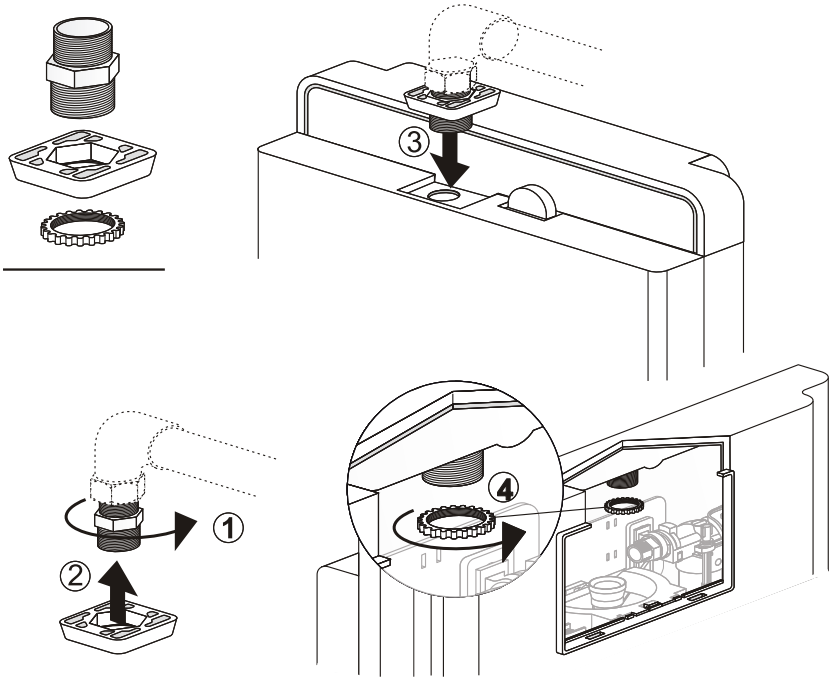

5

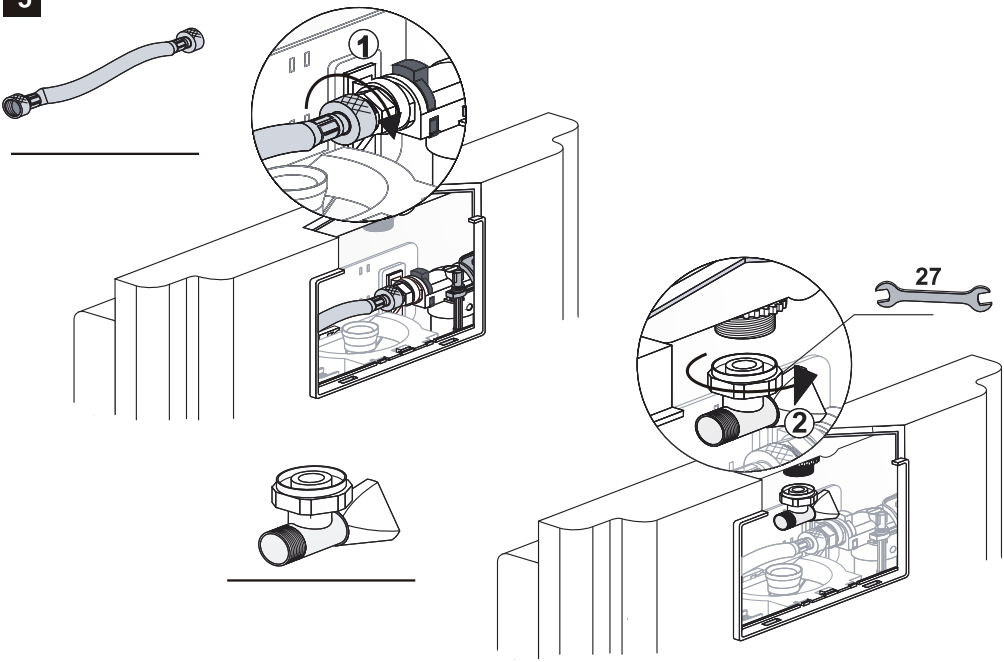

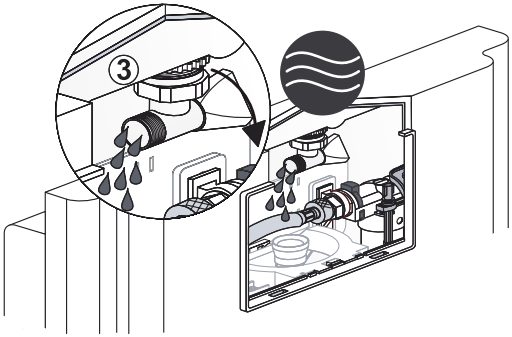

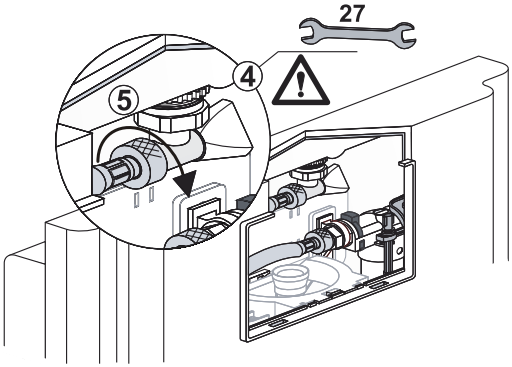

6

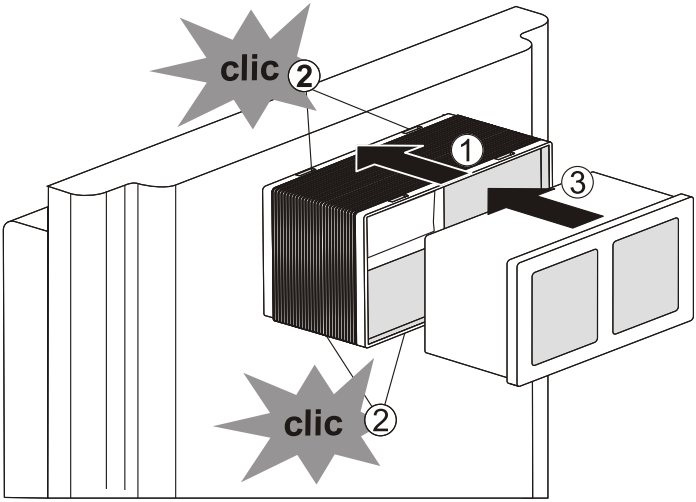

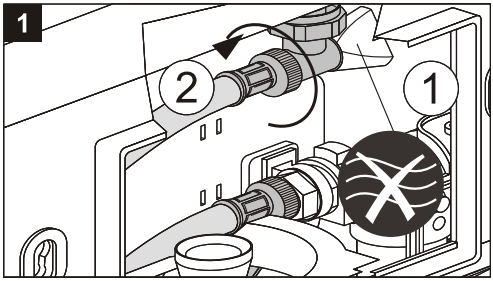
1
2
1

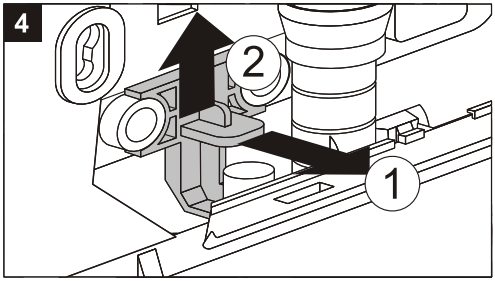
4
2
1

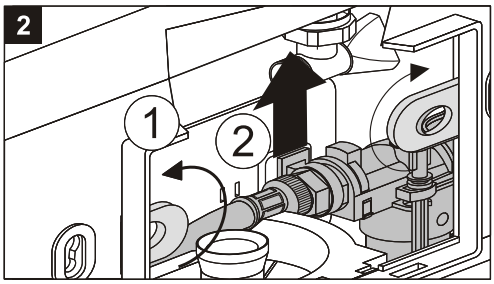
2
1
2

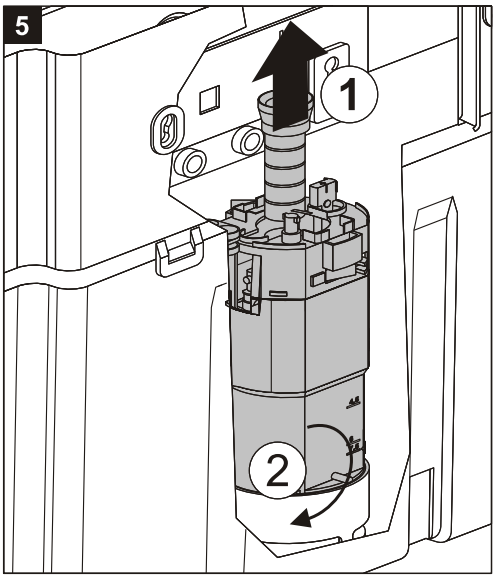
5
1
2

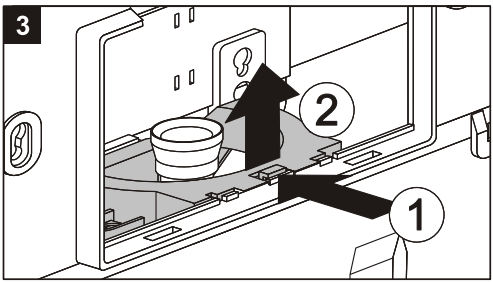
3
2
1

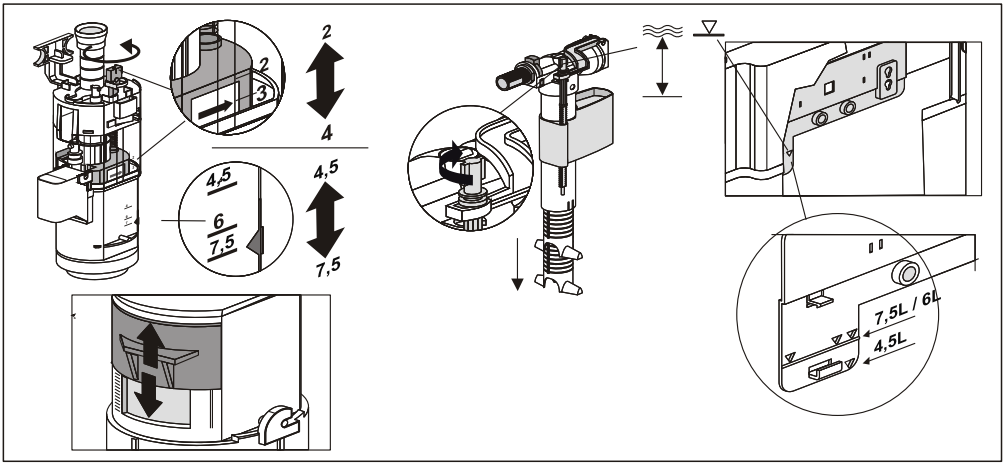
2
3
2
4
4,5
6
7,5
4,5
7,5
7,5L / 6L
4,5L

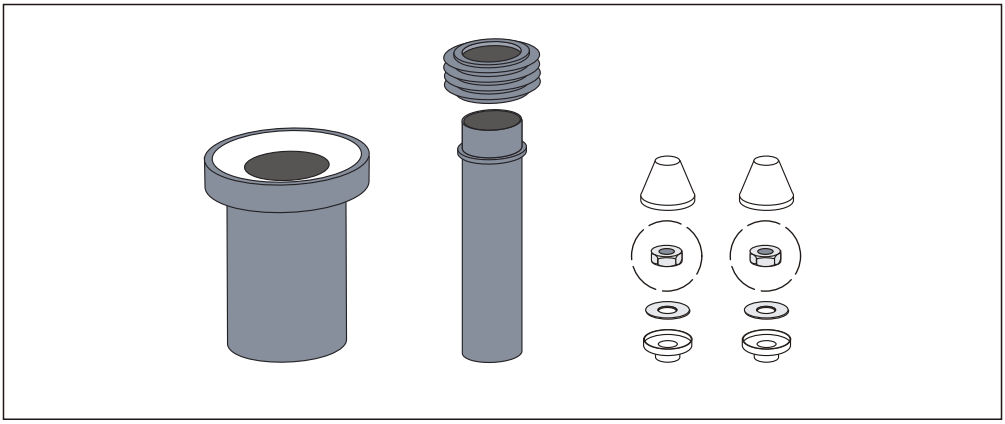

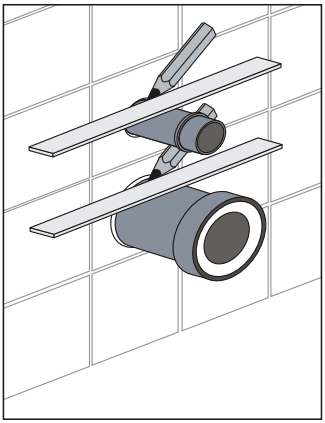

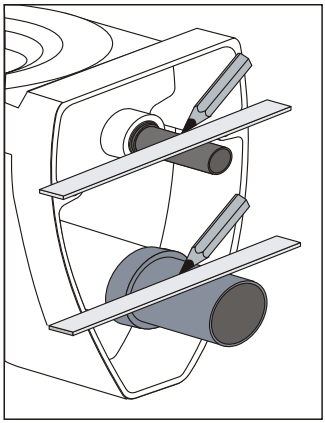

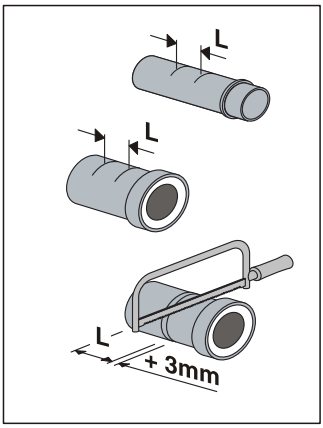
L
L
L
+ 3mm

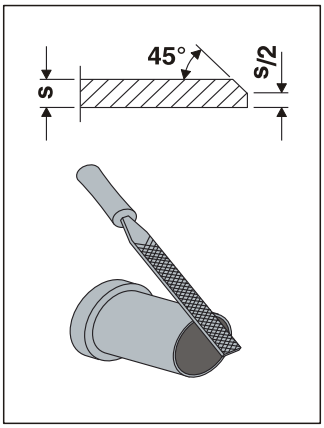
45°
s
s/2

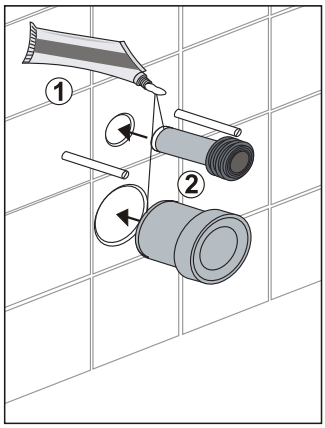
1
2

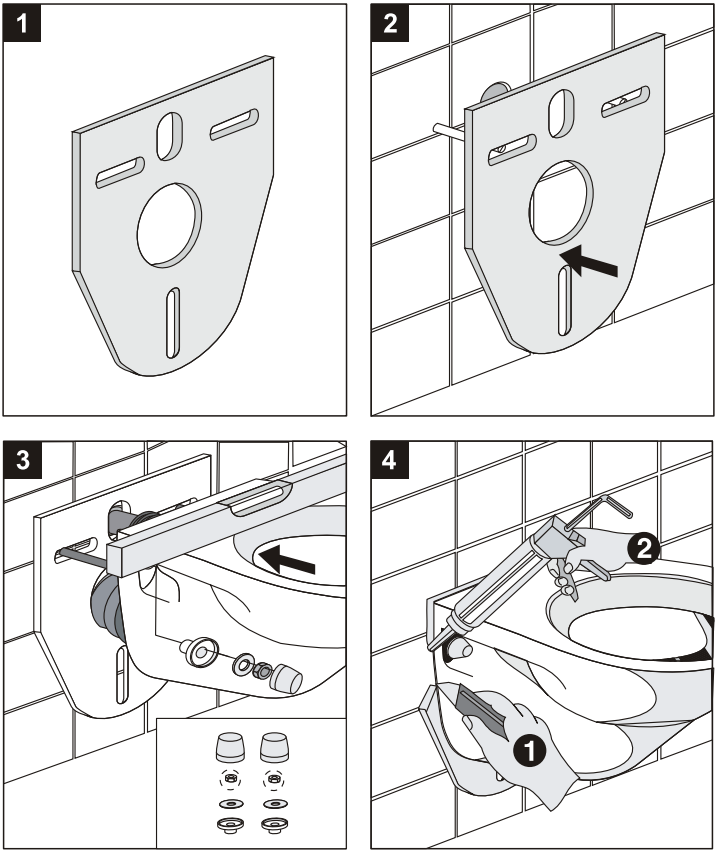

Betriebsvorschriften

Nach der Montage des Installationssystems prüfen Sie die Haftungsfestigkeit des Systems.
Bei korrekter Installation des Produkts sollte die Toilettenschüssel ordnungsgemäß gespült werden. Es wird empfohlen, vor der Verwendung von WC Papierserviette oder Toilettenpapier auf die Wasseroberfläche in der Toilettenschüssel zu legen, nach dem Gebrauch von WC - den Sitz und Deckel abzusenken und das Wasser abzuspülen.
Verwenden Sie das Installationssystem niemals für etwas anderes als für den vorgesehenen Zweck.
Prüfen Sie jährlich Richtigkeit und Sicherheit der Montage des Installationssystems.

Information zur pflege und reparatur

Bei der Verwendung von WC vermeiden Sie den Gebrauch des Wassers von schlechter Qualität (hartes Wasser mit grobmechanischen Verunreinigungen usw.), schließen Sie es nicht an das Wassernetz an, dessen Parameter die entsprechenden Installationsanweisungen nicht erfüllen.
Die Reparatur des Installationssystems ist nur von qualifizierten Spezialisten zu erledigen. Es ist verboten, den Abwasserloch sowie mit Scheuermitteln, sauren, alkalihaltigen oder anderen aggressiven Reinigungsmitteln, organischen oder anderen Lösungsmitteln als auch auf mechanischem Wege zu reinigen, weil es die Oberfläche beschädigen kann.

Vermeiden Sie WC mit mechanischen Beschädigungen und Funktionsstörungen am Installationssystem oder an der Kanalisation zu benutzen. Im Falle einer Fehlfunktion des Installationssystems muss man die Wasseranleitung zum Spülkasten abstellen.

Transportieren und manuelles bewegen von installationssystem

Transportieren des Installationssystems ist nur in Originalverpackung gestattet.

Man darf das Installationssystem mit dem beliebigen Verkehrsträger transportieren, dabei ist das Gut vor atmosphärischen Niederschlägen und mechanischen Beschädigungen im Verkehrsträger gemäß den Vorschriften für die Güterbeförderung zu schützen. Das Installationssystem muss im Fahrzeugaufbau gut befestigt sein, um die Beschädigung während des Transportierens zu vermeiden.

Beim Gebrauch von Kraftfahrzeugtransport ist das Installationssystem in Originalverpackung nur auf dem Boden des Fahrzeugs zu transportieren. Es ist verboten, andere Gegenstände oben auf dem Installationssystem oder es auf zwei Ebenen zu transportieren.

Das Installationssystem hat gewisse Masse und Abmessungen, diesbezüglich sollte das manuelle Bewegen des Installationssystems mit mindestens zwei Personen durchgeführt werden.

Es ist verboten, das Installationssystem von Personen unter 18 Jahren, Rentnern und Personen mit Krankheiten, die die Übertragung von Gewichten ausschließen, manuell zu bewegen. Es wird empfohlen, zum Bewegen des Installationssystems die Arbeiter beizuziehen, die die Arbeitsschutzbelehrung über die Be- und Entladearbeiten durchgemacht haben.

Falls die Montage des Installationssystems nicht sofort nach der Entnahme aus der Originalverpackung durchgeführt wird, sollte das Installationssystem für die Zwischenlagerung auf einer trockenen, sauberen und ebenen Oberfläche platziert werden sein, um mechanische Beschädigungen zu vermeiden.

Garantiebedingungen

Hersteller und Verkäufer gewährleisten sowie die Arbeitsfähigkeit des Installationssystems als auch die Fähigkeit, das Produkt in Übereinstimmung mit seinem Zweck während der Garantiezeit zu verwenden.

Die Garantiezeit für die Installationssysteme ist vom Verkäufer im Garantieschein angegeben.

Diese Garantie deckt nicht Schäden oder Defekte, die durch eine unrichtige Montage, unsachgemäße Reparatur, unsachgemäßen Gebrauch, unrichtiges Transportieren und Bewegen, Betrieb oder Behandlung des Installationssystems verursacht wurden. Diese Garantie erstreckt sich nicht auf die Verschleißteile – Abdichtungen, Einfüll- und Ablaßventile (weil die Garantiezeit in diesem Fall von der Wasserqualität abhängt).

Die Garantie erstreckt sich nicht auf den normalen Verschleiß durch Gebrauch.

Wiedermontage des installationssystems, ausnutzung

Das Installationssystem ist nur für die einmalige Montage vorgesehen. Ein zuvor montiertes und demontiertes Installationssystem sollte nicht wieder montiert und benutzt werden.

Ausnutzung des Installationssystems erfolgt in Übereinstimmung mit den Gesetzen des Staates, wo das Produkt installiert ist.

Extra

Das Installationssystem emittiert während Montage und Betrieb keine Schadstoffe in die Umwelt und übt beim direkten Kontakt keinen schädlichen Einfluss auf den menschlichen Körper aus.

Die Installationssysteme unterliegen der obligatorischen Zertifizierung nicht.

Lavinia Boho

innovation & design

laviniaboho.com